תוכנית רצפה
ביובית
קנ"מ 1:50

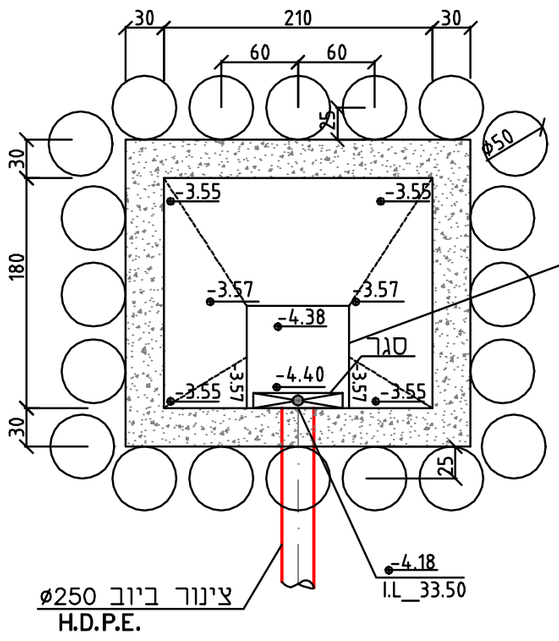

תוכנית התקרה
ביובית
במפלס 0.00=+37.90
קנ"מ 1:50

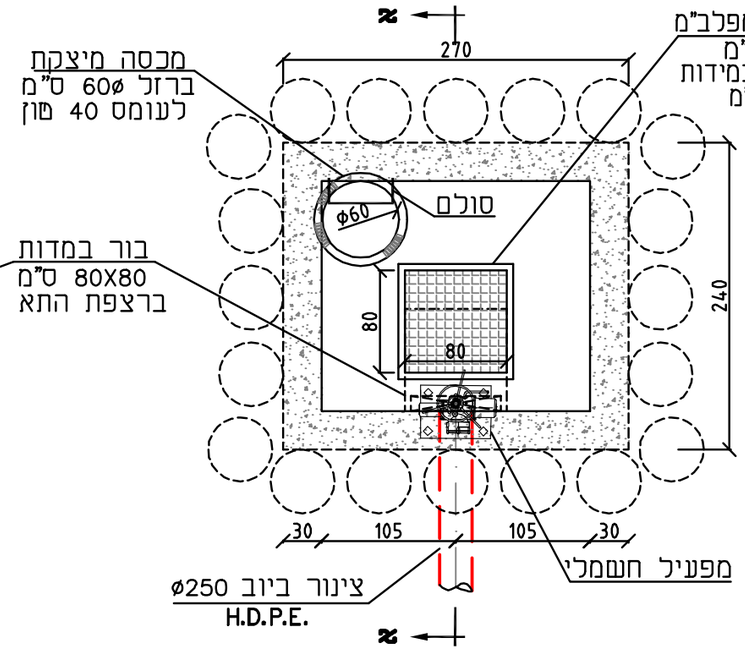

חתך א-א
קנ"מ 1:50

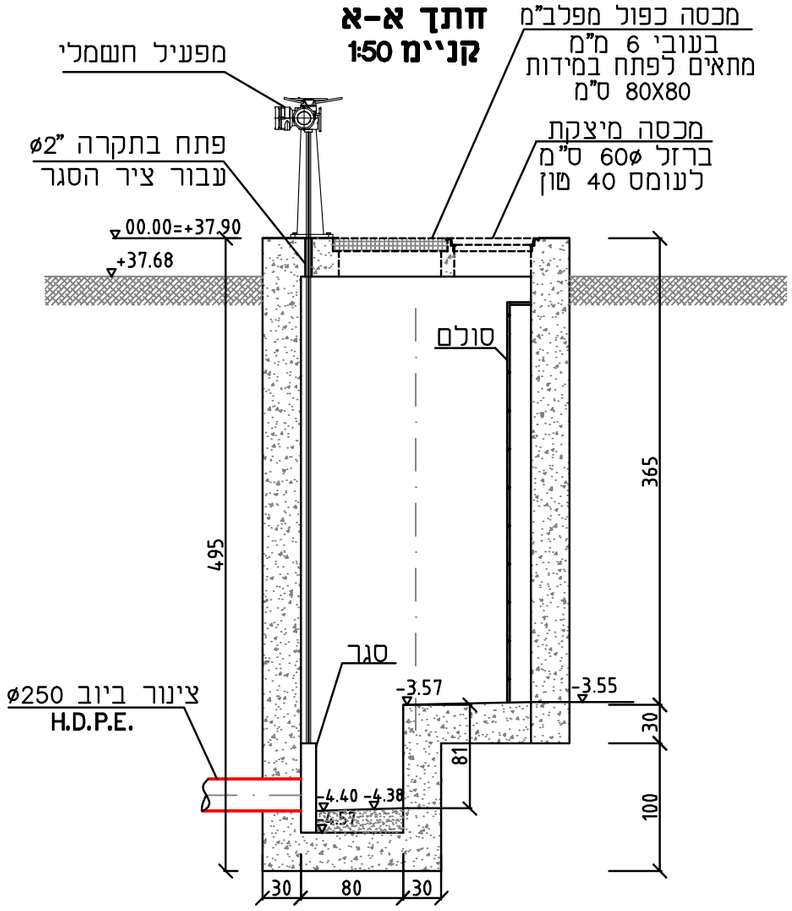

הערות:

1. גובה 00.00=+37.90 אבסולוטי.

מס'	הערות		
לעיון ☐	לאישור ☐	למכרז ☒	לביצוע ☐