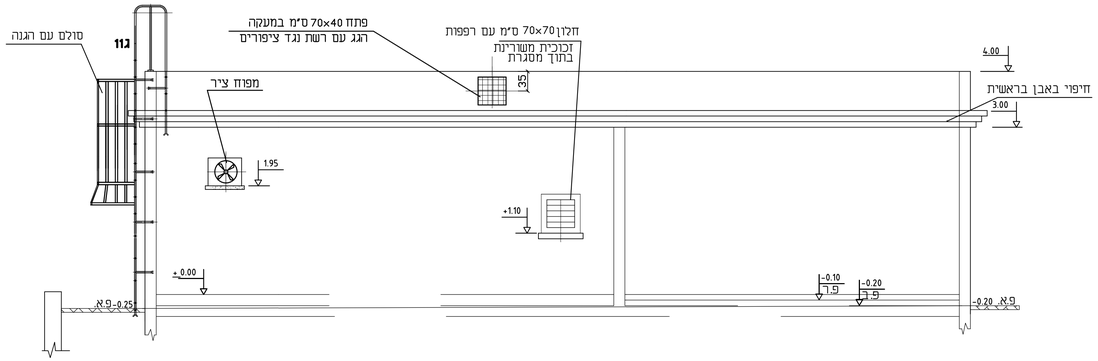

חזית דרומית

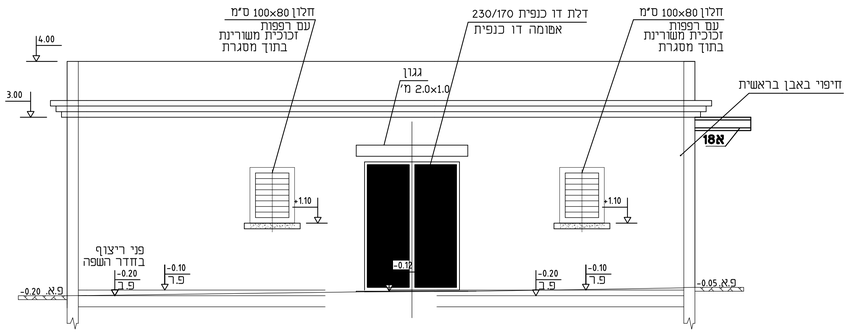

חזית מזרחית

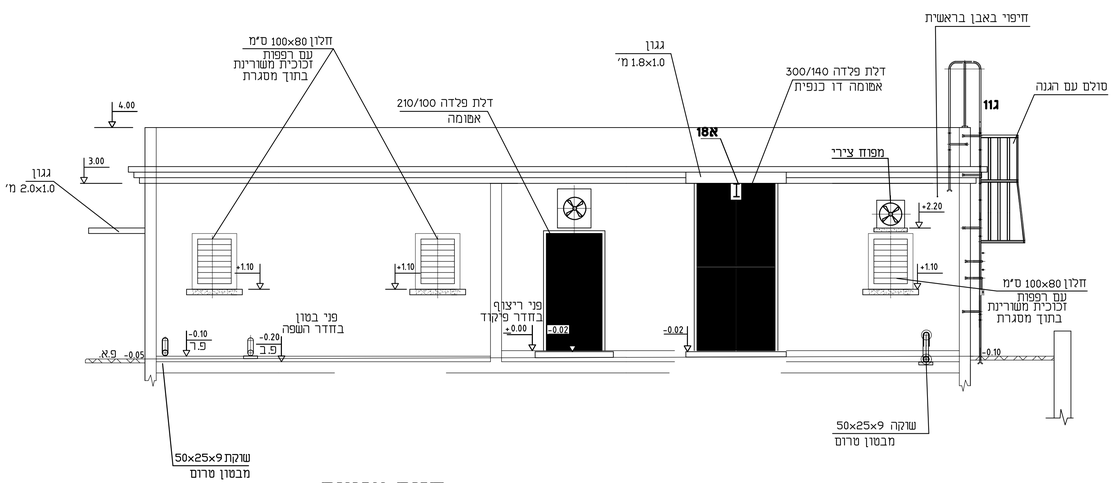

חזית צפונית

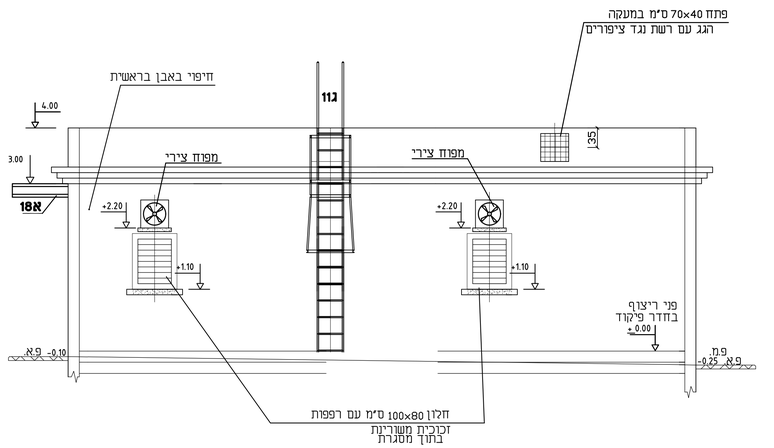

חזית מערבית

הערות:

1. גובה 00.00= 37.90+ אבסולוטי.

מס'	הערות		