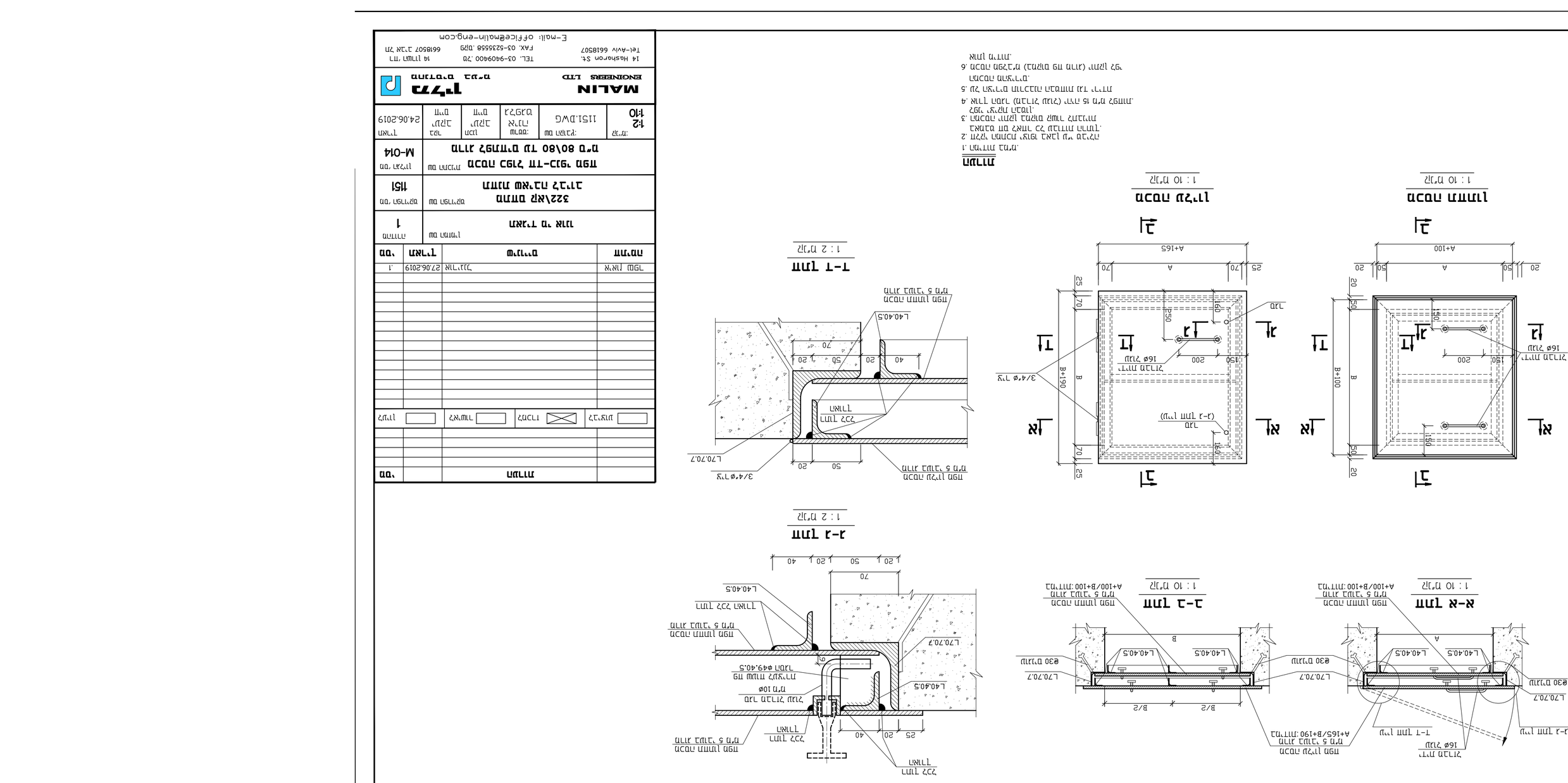

הערות

1. הפרויקט בנוי מ-2 בלוקים.
2. יש לבדוק התאמה בין מידות בפועל לבין המידות המצוינות בתכנית זו לפני ביצוע.
3. התכנון והביצוע בהתאם לתקנות הבטיחות בעבודה ולתקנים הישראליים.
4. אין לבצע חפירה (בודדת, מרוכזת) בעומק של 1.5 מ' ומעלה ללא הגשת תכנית מפורטת לאישור מהנדס הרשות המקומית.
5. יש לפקח ולבקר ביומן הבטיחות את ביצוע החפירות.
6. מכסה מגן/ניקוז (לבחירת מתכנן הפרויקט) יותקן בקו אחיד.

		תיאור השינוי	מס'

בוצע	בדק	שם	תאריך		
			27.06.2019	יואב שלגי	1

שלב:	☐ היתר בניה	☐ תכנון מפורט	☒ תכנון מוקדם
	☐ עבודות גמר	☐ עבודות פיתוח	☐ אחר

מהנדס:	שם המתכנן:
מס' רישיון:	1
קנ"מ:	1:2
תאריך:	24.06.2019
תכנן:	J.Z.P
בדק:	J.Z.P
שם הקובץ:	1151.DWG
מקור:	R.G.D.22
מס' גרסה:	1
קנ"מ:	1:10
תאריך:	24.06.2019
תכנן:	J.Z.P
בדק:	J.Z.P
שם הקובץ:	1151.DWG
מקור:	R.G.D.22
מס' גרסה:	1
קנ"מ:	1:2

מכסה רכז"ת תת-קרקעי מפח
קורה דקורטיבית עם 80\80 ב"מ

מס' תכנית: M-014

שם המתכנן:	322\קר בתחום
שם המבנה:	תחום שיפוט רכז"ת
מס' תכנית:	151

שם המתכנן:	יואב שלגי
מספר הגרסה:	1

MALIN ENGINEERS LTD.
מלין הנדסה בע"מ

14 Hashoron St. Tel-Aviv 6618507
TEL. 03-9409400 :טל'
FAX. 03-5235558 :פקס'
E-mail: office@malin-eng.com
רח' השרון 14 תל אביב 6618507