הערות:

1. הארקת היסוד תבוצע בהתאם לתקנות החשמל "הארקת יסוד" קובץ תקנות 4271 מתאריך 31\9\81 או במהדורתם המעודכנת.
2. טבעת הגישור תעבור בהיקף המבנה ובמפלס הקורה הנמוכה ביותר. טבעת הגישור תבוצע כך שכל נקודה במבנה, במבט על, לא תהיה מרוחקת מהטבעת מעל ל-10 מטר.
3. יש לבצע חיבור ע"י ריתוך באורך של 3 ס"מ לפחות,דו-צדדי בין טבעת הגישור לכל ברזל המבנה שהטבעת עוברת דרכו.
4. מודגש בזאת שכל יציאת פס ברזל מיציקת הבטון או כאשר הפס מותקן בקרקע תהיה ע"י פס ברזל מגולבן 40x4 מ"מ כהגנה בפני שיתוך הפס. במידה ויבוצעו לפס הניל ריתוכים תנוקה נקודת הריתוך היטב עד לגילוי פני הברזל, וצביעת הריתוך בצבע רווי אבץ.
5. במעבר דרך תפר התפשטות של הבנין יש לבצע מהדק מעבר גמיש כמפורט בפרט (2.)-FG7

מקרא:

▬	פס ברזל 40x4 מ"מ לפחות - טבעת גישור בהיקף המבנה ובמפלס קורת הבטון הנמוכה ביותר. הפס מונח באופן אנכי ביציקת הקורה (רצפה) ראה פרט (1)-FG7.
●	חיבור בין שני חלקי-טבעת הגישור או בין טבעת הגישור לברזל הזיון ע"י ריתוך באורך 3 ס"מ לפחות או לפי פרטי חיבור כמפורט בפרטים (3-5)-FG7.
↗	עלית פס ברזל מגולבן 40x4 מ"מ בקונסטרוקצית מתחת מטבעת הגישור לפס השוואת פוטנציאלים.
⊙	עלית פס ברזל מגולבן בקונסטרוקצית מתחת, לקופסא "2 משורינת המותקנת 40 ס"מ מעל לפני השטח החיצוניים, הכנה לחיבור אלקטרודות הארקה נוספים.
●	עליה מטבעת הגישור התחתון עד לטבעת הגישור העליון.

מסי	הערות

לעיון ☐ לאישור ☐ למכרז ☒ לביצוע ☐

מסי	תאריך	שינויים	חתימה
1	24.06.2019	עודכן למכרז	ג.ל.

מהדורה: 1

המזמין: **תאגיד מי אונו**

מספר הפרויקט: 1151

שם הפרויקט: **מתחם קא\322**
תחנת שאיבה לביוב

מס' הגליון: E70

שם התכנית: **תכנית כללית**
לפרטי הארקת יסוד

תאריך	בקר	תכנן	שרטט	שם הקובץ	קנה המידה
18.03.2019	ג.ל.	ג.ל.	אינה	1151-E70	1:10

מלין מהנדסים בע"מ
MALIN ENGINEERS LTD
רח' השרון 14
תל אביב 6618507
טל. TEL. 03-9409400
פקס. FAX. 03-5235558
14 Hasharon St.
Tel-Aviv 6618507
E-mail: office@malin-eng.com

פרט FG8
פרט למבנה ואופן התקנת
פס השוואת פוטנציאלים

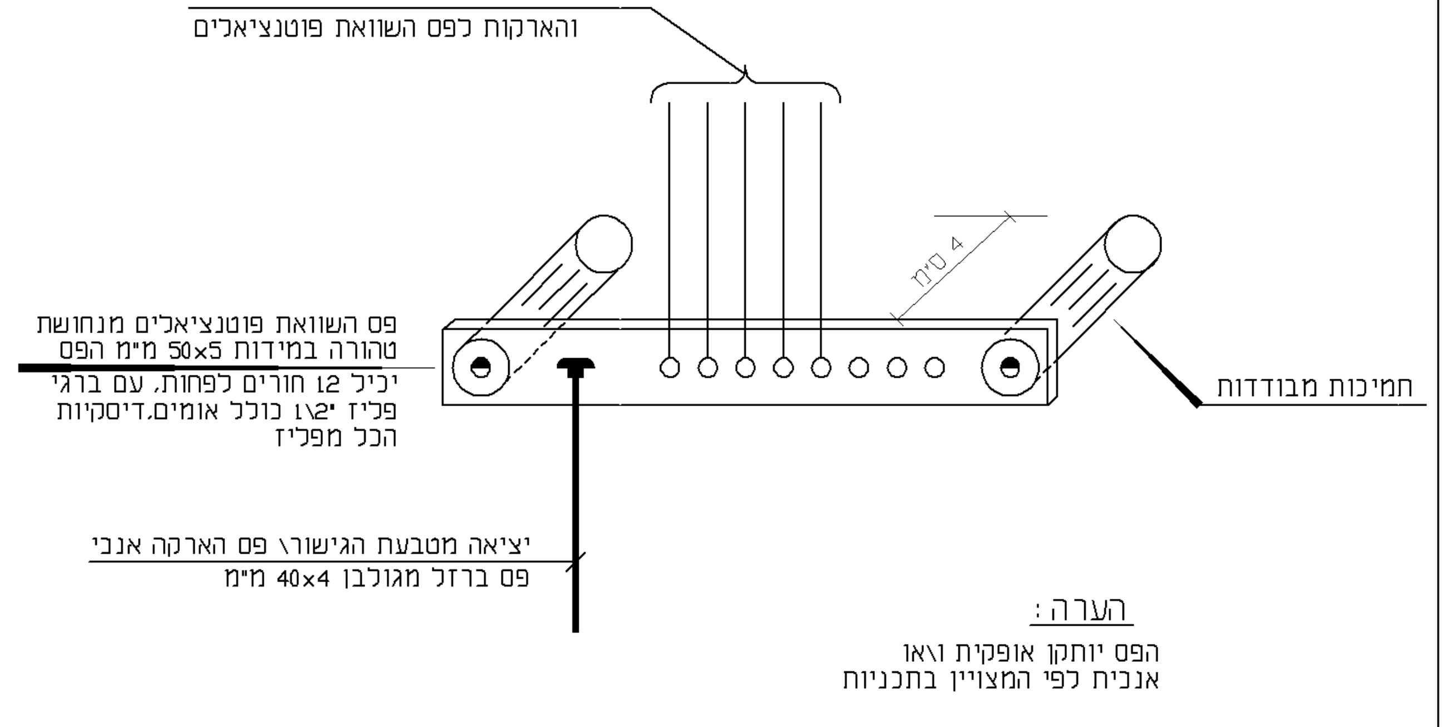
מוליכים לחיבור שרותים מתכתיים
והארקות לפס השוואת פוטנציאלים
4 ס"מ
פס השוואת פוטנציאלים מנחושת טהורה במידות 50x5 מ"מ הפס יכיל 12 חורים לפחות, עם ברגי פליז "1\2 כולל אומים,דיסקיות הכל מפליז
תמיכות מבודדות
יציאה מטבעת הגישור\ פס הארקה אנכי
פס ברזל מגולבן 40x4 מ"מ

הערה:
הפס יותקן אופקית ו\או
אנכית לפי המצויין בתכניות

פרט FG7
הארקת יסוד - דוגמא לבצוע
חיבורי חיזוק ותמיכה.

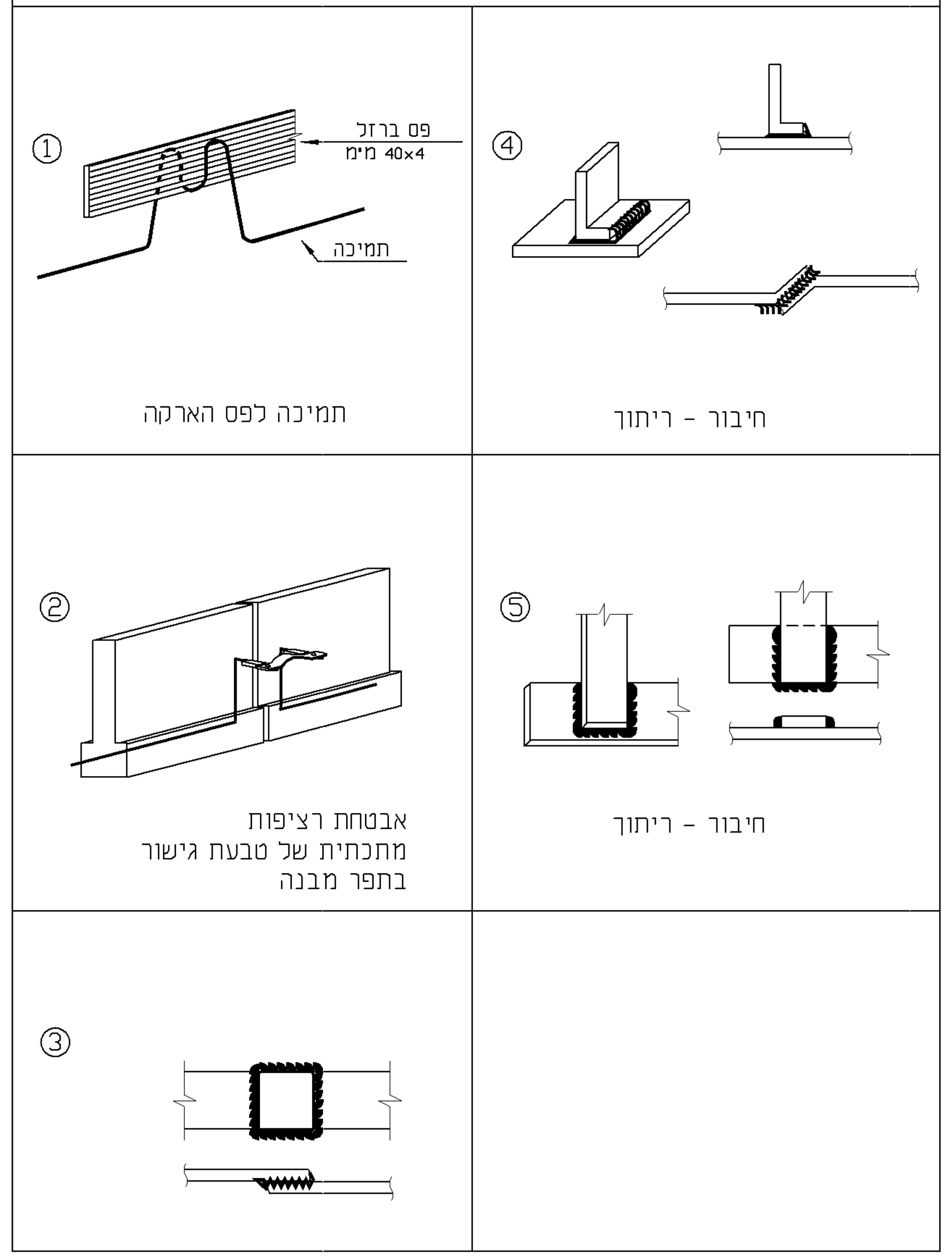
①
פס ברזל
40x4 מ"מ
תמיכה
④
②
⑤
③

① תמיכה לפס הארקה

④ חיבור - ריתוך

② אבטחת רציפות
מתכתית של טבעת גישור
בתפר מבנה

⑤ חיבור - ריתוך

הארקת יסוד - כלונסאות
ריצפה כפולה
פרט עקרוני

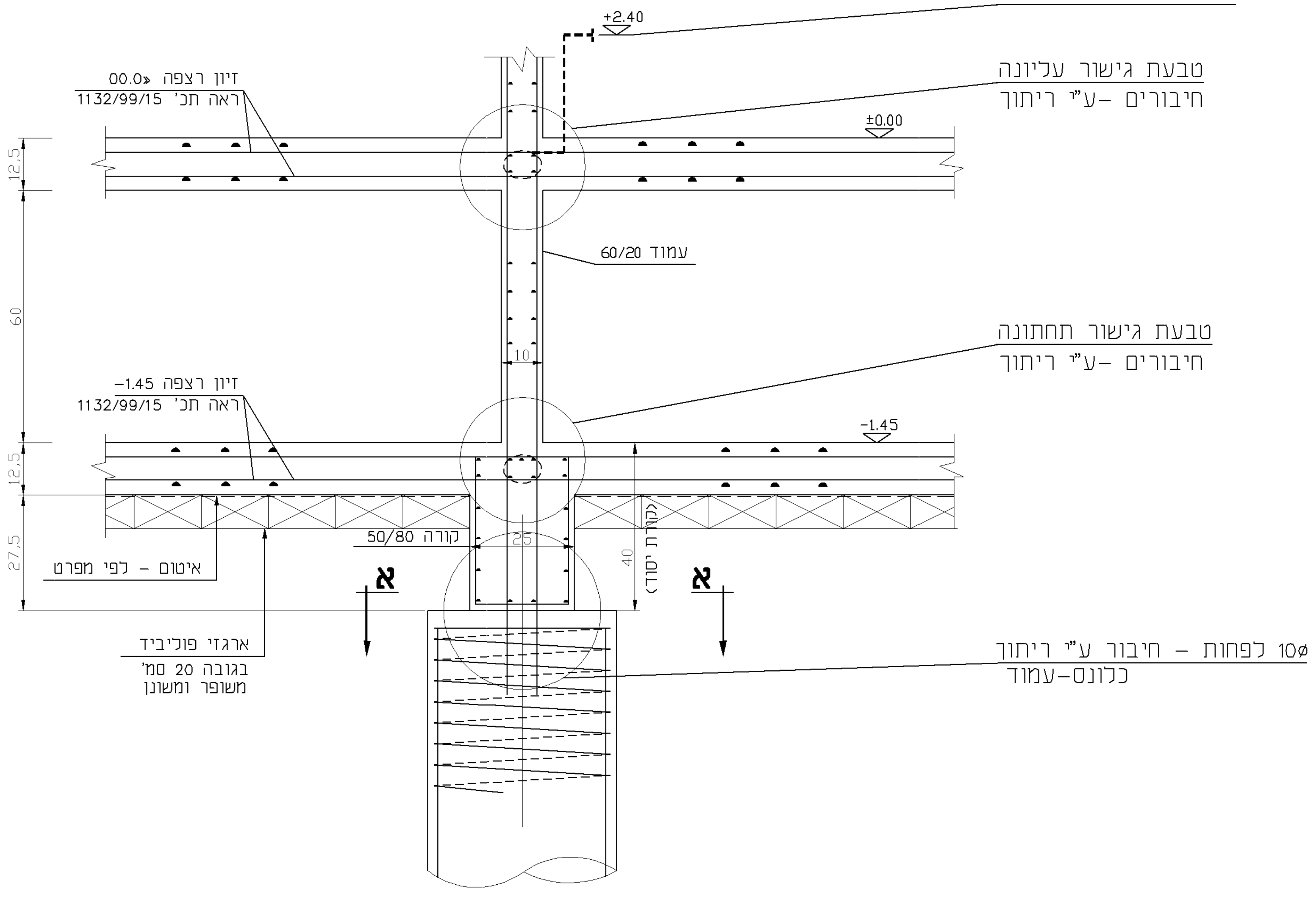
פס השוואת פוטנציאלים
+2.40
טבעת גישור עליונה
חיבורים -ע"י ריתוך
זיון רצפה 00.0±
ראה תכ' 1132/99/15
±0.00
12.5
60
עמוד 60/20
10
טבעת גישור תחתונה
חיבורים -ע"י ריתוך
זיון רצפה 1.45-
ראה תכ' 1132/99/15
-1.45
12.5
27.5
איטום - לפי מפרט
קורה 50/80
25
40
(קורת יסוד)
א
א
ארגזי פוליביד
בגובה 20 סמ'
משופר ומשונן
10ø לפחות - חיבור ע"י ריתוך
כלונס-עמוד

הארקת יסוד - כלונסאות
פרט עקרוני

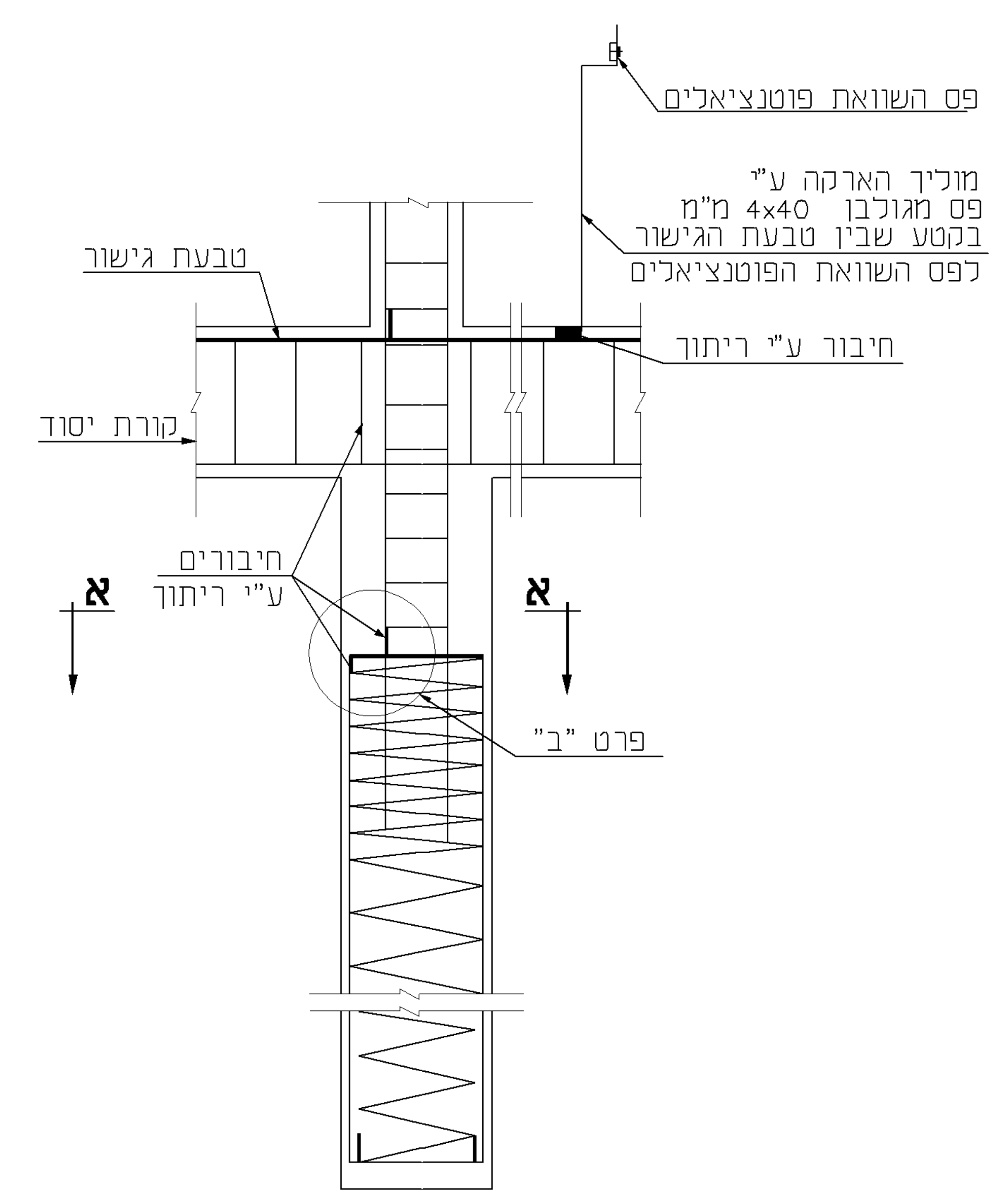
פס השוואת פוטנציאלים
מוליך הארקה ע"י
פס מגולבן 4x40 מ"מ
בקטע שבין טבעת הגישור
לפס השוואת הפוטנציאלים
טבעת גישור
חיבור ע"י ריתוך
קורת יסוד
חיבורים
ע"י ריתוך
א
א
פרט "ב"

הארקת היסוד תבוצע בכל אחד מהכלונסים

פרט "ב"

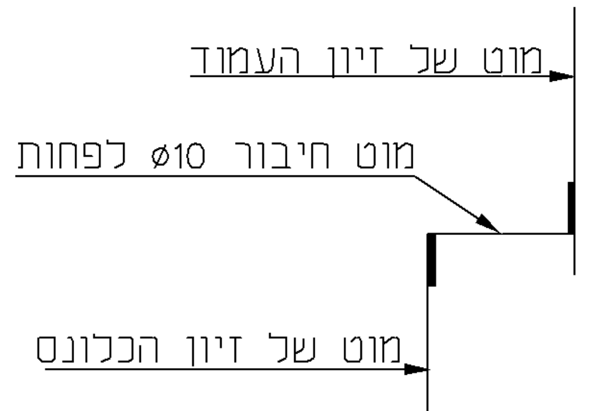
מוט של זיון העמוד
מוט חיבור ø10 לפחות
מוט של זיון הכלונס

חתך א-א

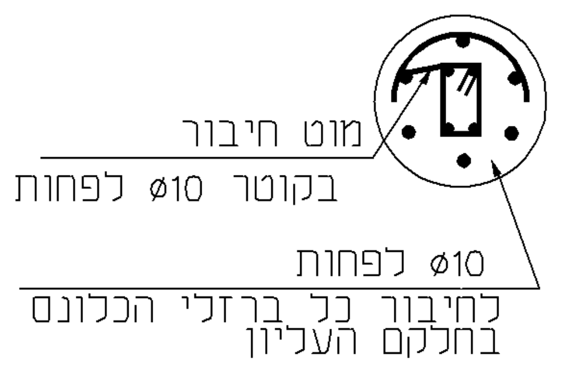
מוט חיבור
בקוטר ø10 לפחות
ø10 לפחות
לחיבור כל ברזלי הכלונס
בחלקם העליון

מקרא

- - - - - - -	טבעת גישור הארקות יסוד בקוטר 10 מ"מ לפחות
↙	יציאה מטבעת גישור להארקת יסוד ע"י "פלח" מגולבן בחתך 40x4 מ"מ . היציאות יבוצעו בגובה 30 ס"מ מפני קרקע סופיים לאחר פיתוח שטח

הערה :

התקנת הארקת יסוד תבוצע בהשגחת חשמלאי מוסמך

C:\Inna\D\Mal-g\ION\KIRYAT ONO\1151\HASHMAL\WORK\19-03-11\1151-E70.dwg, 27/06/2019 11:48:04, Inna,
HP DesignJet 1050C by HP (temporary)5503.pc3