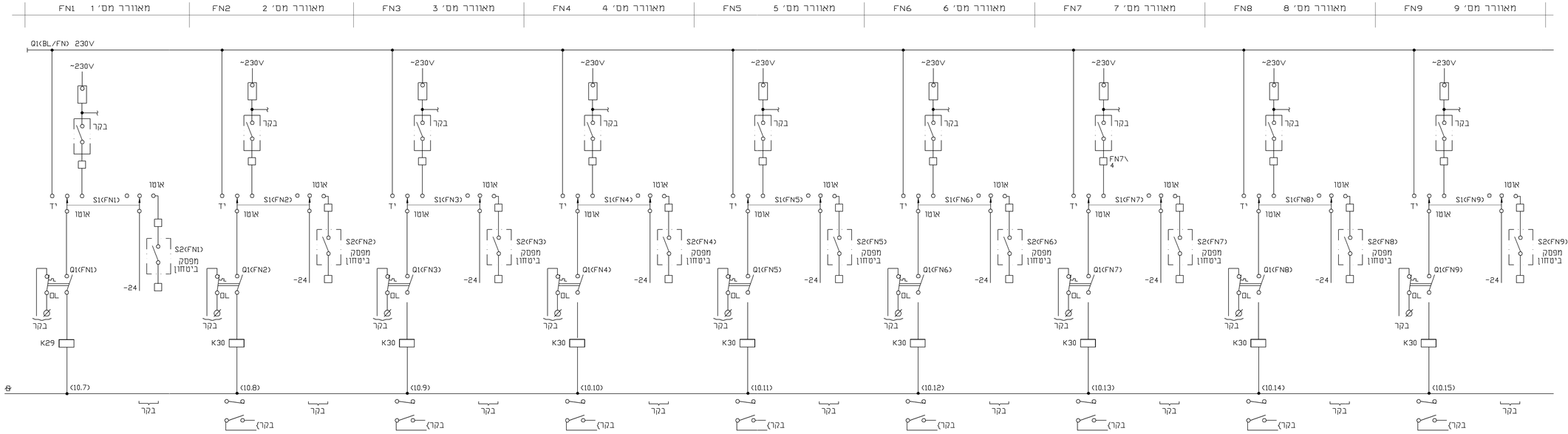

FN1 מאוורר מס' 1
FN2 מאוורר מס' 2
FN3 מאוורר מס' 3
FN4 מאוורר מס' 4
FN5 מאוורר מס' 5
FN6 מאוורר מס' 6
FN7 מאוורר מס' 7
FN8 מאוורר מס' 8
FN9 מאוורר מס' 9
Q1(BL/FN) 230V
~230V
בקר
FN7\4
יד
אוטו
S1(FN1)
S1(FN2)
S1(FN3)
S1(FN4)
S1(FN5)
S1(FN6)
S1(FN7)
S1(FN8)
S1(FN9)
S2(FN1)
S2(FN2)
S2(FN3)
S2(FN4)
S2(FN5)
S2(FN6)
S2(FN7)
S2(FN8)
S2(FN9)
מפסק ביטחון
-24
Q1(FN1)
Q1(FN2)
Q1(FN3)
Q1(FN4)
Q1(FN5)
Q1(FN6)
Q1(FN7)
Q1(FN8)
Q1(FN9)
OL
K29
K30
(10.7)
(10.8)
(10.9)
(10.10)
(10.11)
(10.12)
(10.13)
(10.14)
(10.15)

הערות	מס'

לעיון ☐ לאישור ☐ למכרז ☒ לביצוע ☐

מס'	תאריך	שינויים	חתימה
1	24.06.2019	עודכן למכרז	ג.ל.

מהדורה **1**

המזמין **תאגיד מי אונו**

מספר הפרויקט **1151**

שם הפרויקט **מתחם קא\322**
תחנת שאיבה לביוב

מס' הגליון **E24**

שם התכנית **תכנית חשמל**
תא מגופים ומאווררים

תאריך	בקר	תכנן	שרטט	שם הקובץ	קנה המידה
18.03.2019	ג.ל.	ג.ל.	אינה	1151-E24	ללא קנ"מ

מלין **MALIN**
מהנדסים בע"מ **ENGINEERS LTD**

רח' השרון 14
תל אביב 6618507

טל. TEL. 03-9409400
פקס. FAX. 03-5235558

14 Hasharon St.
Tel-Aviv 6618507

E-mail: office@malin-eng.com

C:\Inna\D\Mal-g\ON\KIRYAT ONO1151\HASHMAL\WORK\19-03-11\1151-E24.dwg, 27/06/2019 11:19:00, Inna,
HP DesignJet 1050C by HP (temporary)9801.pc3